GeoBag®

Geocontenedores portables para relleno en seco

Los **GeoBag®** son geocontenedores, confeccionados a partir de geotextiles tejidos de polipropileno (PP) de alta resistencia a la tracción a bajas deformaciones y ultra estabilizados a la radiación UV. Por sus formas y dimensiones, pueden ser llenados en seco para luego ser desplazados hasta su posición final.

Existe una amplia gama de **GeoBag®**, en dimensiones y tipo de geotextil que permite un extenso campo de aplicaciones.

CARACTERÍSTICAS

- Diseñados para instalarse ya rellenos
- Variedad de dimensiones y complementos
- Confeccionados en diferentes geotextiles
- Extensa vida útil

APLICACIONES

- Recomposición de cárcavas
- Lastrado de instalaciones
- Control de erosión y sedimentos
- Obras de emergencia

VENTAJAS

- Resistentes y de fácil manipuleo
- Admiten llenado en seco y diversidad de rellenos
- Fácil instalación aún en condiciones adversas
- Asistencia técnica en proyecto e instalación

GeoBag® Medidas Habituales	ANCHO (1) (m)	LARGO (1) (m)	ALTURA (1) (m)	VOLUMEN LLENO (m^3)	ACCESORIOS		PESO VACÍO (2) (Kg)
					Tapa	Eslingas	
GEOBAG PP6 (P40;L10) Tipo BOX	1	1	1	1	si	si	1,85
GEOBAG PP6 (P50;L60) Tipo STD	-	6	2,5	8,6	no	no	8,40
GEOBAG PP4 (P10;L6) Tipo MAN	0,45	0,65	-	0,02	no	no	0,10
GEOBAG ESPECIAL	Hechos bajo pedido con dimensiones ajustables al proyecto						

(1) Dimensiones de provisión (sin relleno). Tolerancia +/- 5%. **(2)** Peso sin embalaje (aproximado).

GeoBag®

Tipo BOX

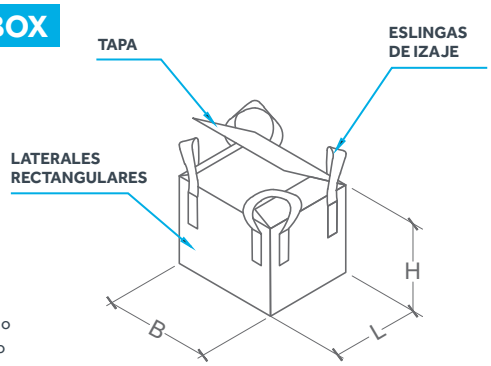

B = Ancho
L = Largo
H = Altura

GEOTEXTIL (PP4/PP6) - PROPIEDADES TÉCNICAS

Resistencia a la tracción	PP4 - 35 kN/m PP6 - 55 kN/m	IRAM 78012
Deformación a la rotura	<15% (L-T)	IRAM 78012
Abertura aparente de poros O_{90}	PP4 - 200 µm PP6 - 200 µm	IRAM 78006
Permeabilidad (tirante de 5 cm)	PP4 - 15 l/s/m² PP6 - 15 l/s/m²	IRAM 78007
Línea HLT - Ultra Estabilización UV (exp 14.000 hs)	>50%	ASTM D 4355

Tipo STD

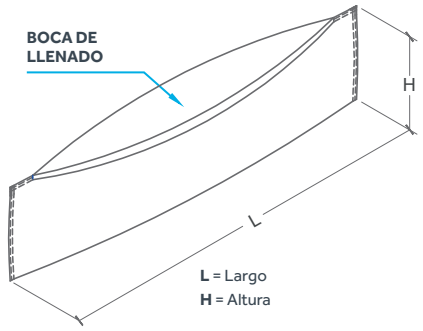

L = Largo
H = Altura

Tipo MANUAL

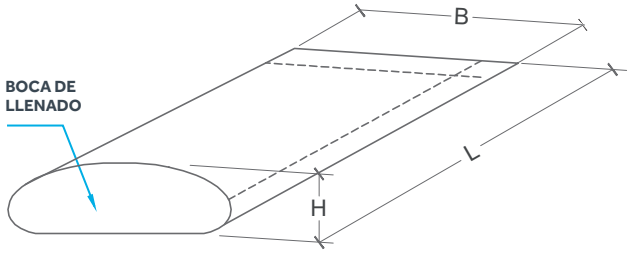

B = Ancho
L = Largo
H = Altura

ESPECIALES

Se diseñan a pedido con diversas formas y accesorios para usos específicos

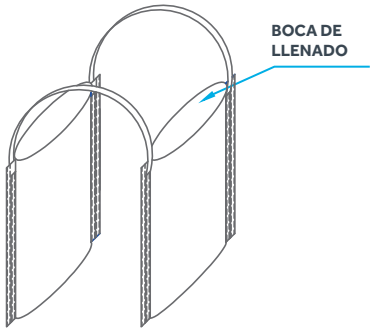

Informaciones y sugerencias indicativas. Debe verificarse en cada proyecto la aptitud del producto y los resultados de su aplicación.